Casa Central:
Brandsen 3756 (1714) Ituzaigo
info@gsarental.com.ar
(011) 4621-6525

Sucursal:
Av. Pedro Luro 8542 (7600) Mar del Plata
mdp@gsarental.com.ar
(0223) 487-4607

Carterpillar P4000

Dimensiones
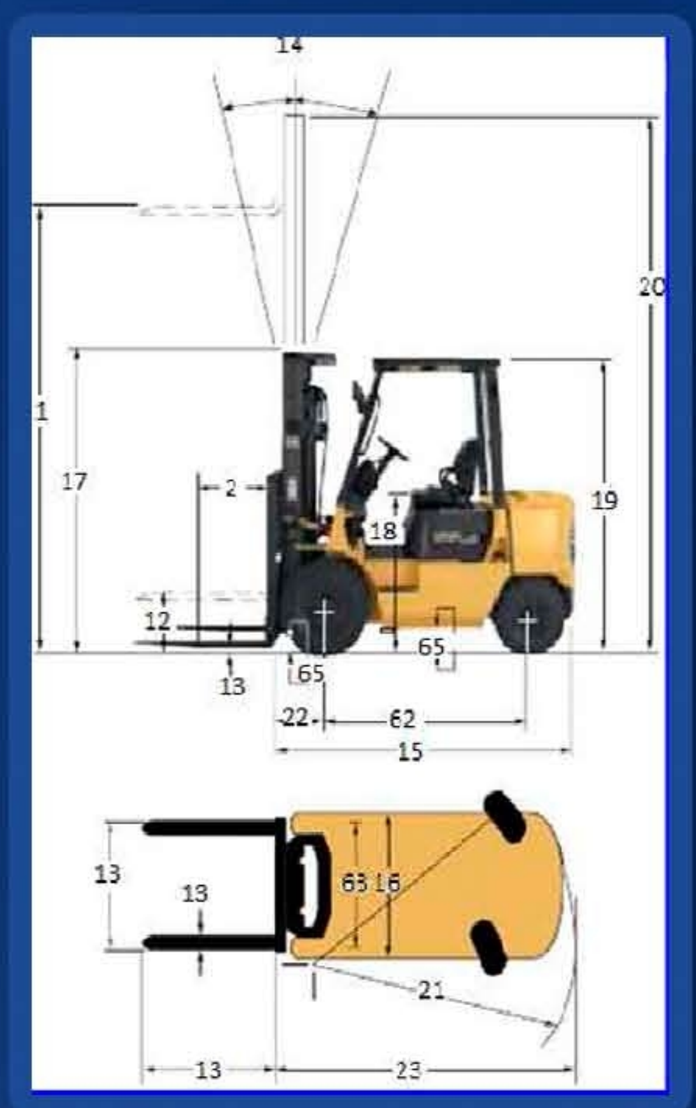
Altura con Mástil Extendido: 4,55 Mts
Altura con Mástil Replegado: 2,14
Capacidad de carga 2000 Kg.
Combustible Diesel
Tipo de torre Triple
Desplazador Si
Ancho total (20) 1,15 Ms.
Largo total (23) 2,65 Ms.
Peso total del Equipo: 3.000 Kgs.